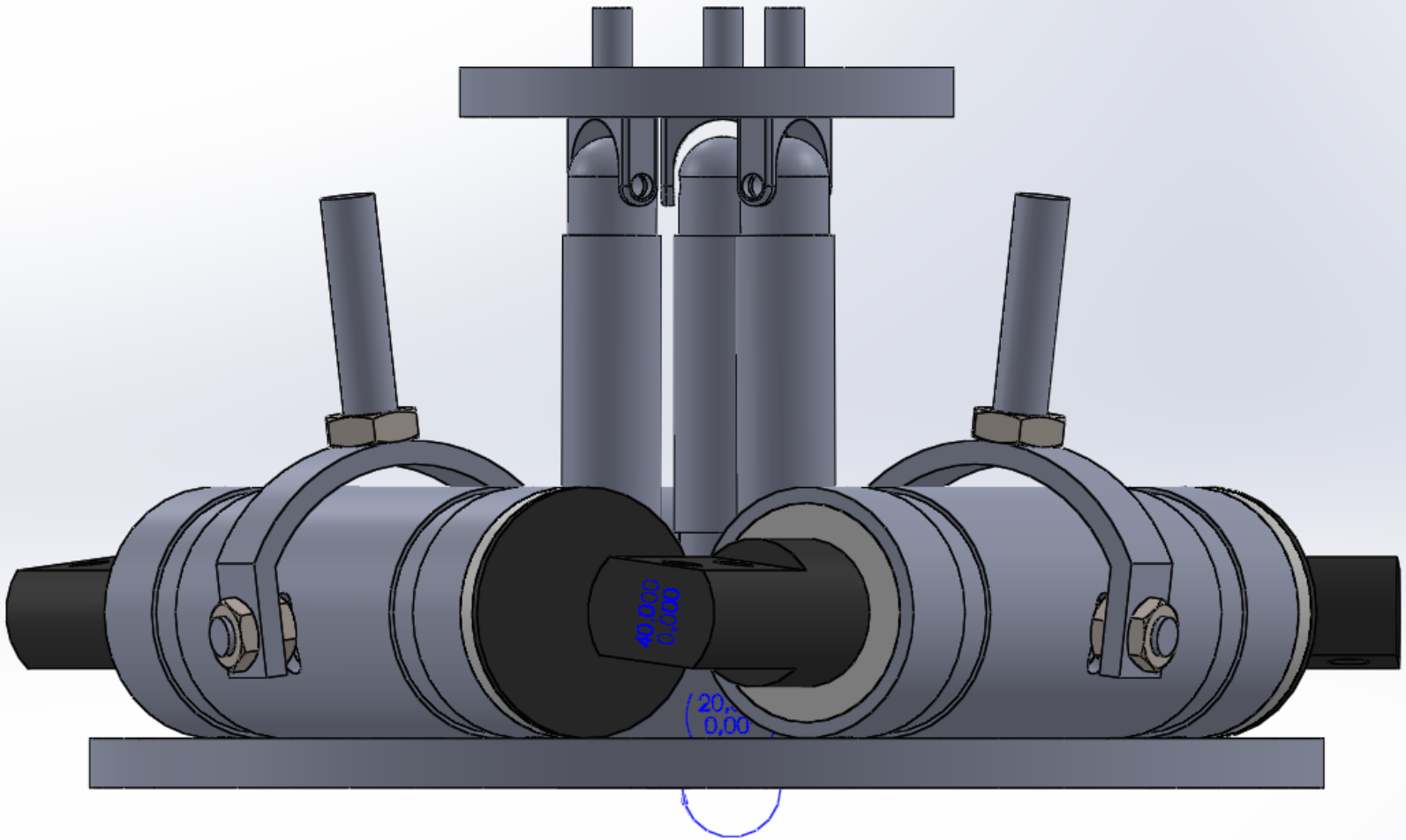
40,000
0,000
20,
0,00